“守る”を支える技術

安全的“守护神”

理研プレスミス検出装置

理研冲压机错误检出装置

PMC-3

RIKEN OPTECH CORPORATION

PMC-3

理研プレスミス検出装置
理研冲压机错误检出装置

機能凝縮で様々なアプリケーションに対応！　功能凝集，可对应各种应用系统！

プレス用ミス検出装置が誕生して30余年。PMC-3Nは、当社の長年の経験と洗練された技術に基づくノウハウを結集し、大型液晶ユニットを新たに加えることで更なる拡張性を追求した、フラッグシップモデルです。多様化する加工法に確実に対応できる各種新機能や高い操作性を実現したPMC-3Nは、プレス作業に自動化において品質管理及び生産性の向上に威力を発揮します。

冲压机用错误检出装置已有30多年历史。PMC-3N集结了本公司洗练技术和多年的技术经验，是一款通过新增大型液晶单元以追求更具有扩展性的领军型号。PMC-3N实现了可确实对应多样化加工法的各种新功能和高度操作性，在自动化中，可大幅提高冲压作业的质量控制及生产效率。

■ 特　長／特 点

- 誰にでも簡単に操作できます
- 多様なニーズに対応する組み合わせ設計
- 必要に応じユニット追加で機能強化
- カウンターユニットは大型LED表示で見やすい設計

- 任何人都能简单地操作
- 对应多种需求的组合式设计
- 必要时，可通过增设单元强化功能
- 计数器单元为大型LED显示，采用简便明了的设计

■ 検出機能／检出功能

・**材料切れ検出 (CH1)**
接触センサーやリミットスイッチなどを使用して材料供給が途絶えた時に停止出力します。

・**波動検出 (CH2・CH3)**
材料供給側で金型などに材料が引っ掛り、たわんだ時などに接触センサーやリミットスイッチなどを使用してたわみを検出して停止出力します。

・**送りミス検出 (CH4)**
材料の送りを同期信号と接触センサーなどを使用して１ストローク中に正常な長さ送られたかを検知し、送りミスが発生した場合は停止出力します。

・**排出検出 (CH5・CH6)**
光幕センサーや磁気式通過センサーなどを使用して加工品の排出を検出し、異常があった場合は停止出力します。

・**材料用完检出(CH1)**
使用接触式传感器和限位开关等，当材料供给断绝时，输出停止信号。

・**波动检出(CH2、CH3)**
在材料供给侧，当材料挂在模具等上而发生弯曲时等，使用接触式传感器或限位开关等检出弯曲并输出停止信号。

・**送进错误检出(CH4)**
对于材料的送进，使用同步信号和接触传感器，检测在1行程中是否以正常的长度送进，当发生送进错误时输出停止信号。

・**排出检出(CH5、CH6)**
使用光幕传感器或磁通传感器等，检出加工品的排出状况，如果发生异常，输出停止信号。

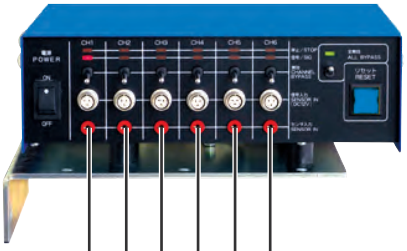

■ ミス検出用センサー取付例／错误检出用传感器安装示例

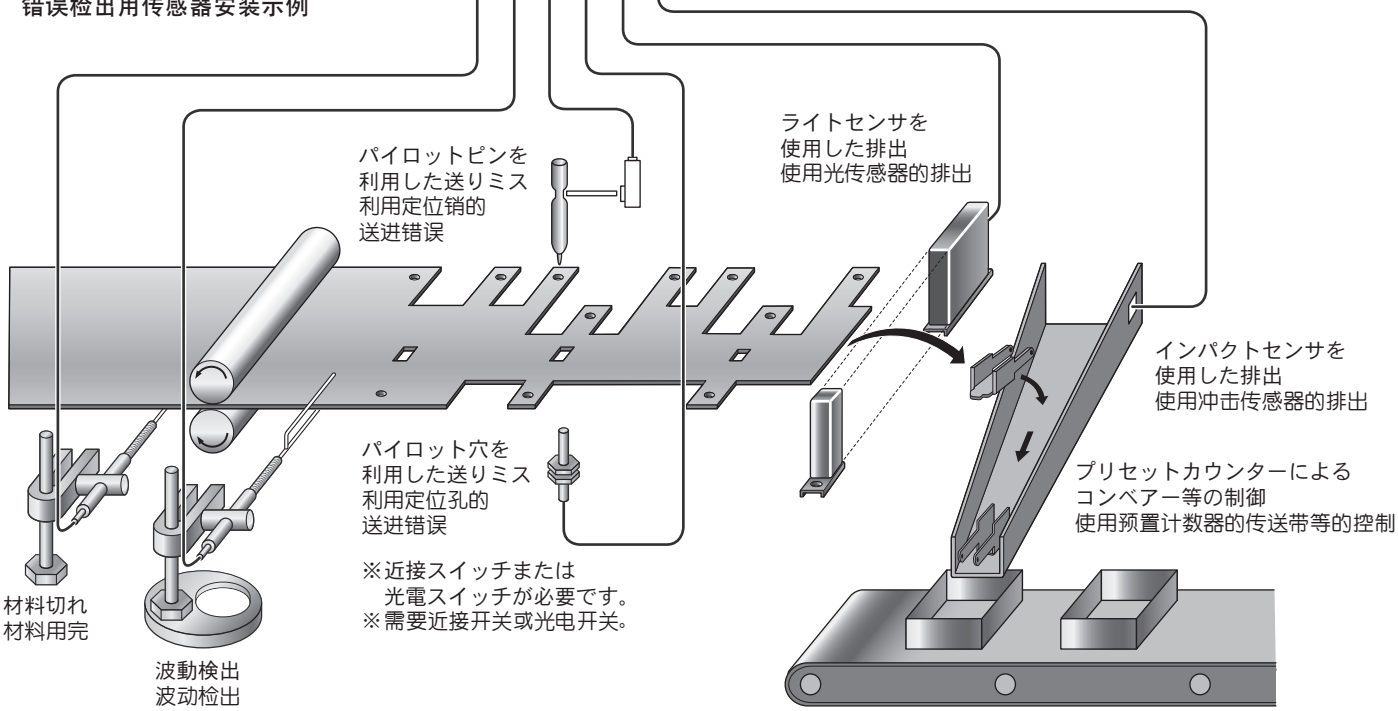

従来品の機能を集結したフラッグシップモデル
集结了传统产品功能的领军型号

■ オプションユニット／可选单元

カウンタユニット

PMC-CUはPMC-3型ミス検出装置のオプションとして用意されているカウンタユニットで、本装置を追加する事で6桁のカウンタとしてご使用頂ける他、大幅な機能が追加されました。

- **検出機能設定**
  チャンネル毎に接触、離れ、送りミス、排出の機能が選択出来ます。
- **基準カム機能（連続運転専用機能）**
- **センサー入力極性切替**
  各チャンネルのセンサー入力（A=ON入力、b=OFF入力）の切替が出来ます。
- **SPM表示機能**
  稼働中は、プレスの回転数を表示します。

计数器单元

PMC-CU为作为PMC-3型错误检出装置可选件而备用的计数器单元，可通过增设本装置作为
6位计数器使用，除此以外可大幅度增加其功能。

- **检出功能设定**
  可对每个通道选择接触、分离、送进错误、排出的功能。
- **基准凸轮功能（连续运转专用功能）**
- **传感器输入极性切换**
  可进行各通道的传感器输入（A=ON输入、b=OFF输入）的切换。
- **SPM显示功能**
  开动中显示冲压机的转速。

カウンタユニット付PMC-3
带计数器单元 PMC-3

■ セット構成／套件构成

型式／型号	セット構成品／套件构成品							備考／备注
	PMC-3-BU	PMC-3-MU	PMC-3-CU	ｾﾝｻｰｾｯﾄ 传感器套件	LDS-100	LDR-110	LDS-200	
PMC-3N								
PMC-3A	○	–	–	○	–	–	–	
PMC-3B	○	–	–	○	○	–	–	
PMC-3R	○	–	–	○	–	○	–	
PMC-3L	○	–	–	○	–	–	○	
PMC-3N(カウンター付)／PMC-3N(带计数器)								
PMC-3CA	○	–	○	○	–	–	–	
PMC-3CB	○	–	○	○	○	–	–	
PMC-3CR	○	–	○	○	–	○	–	
PMC-3CL	○	–	○	○	–	–	○	
ユニット／单元								
PMC-3-BU	○	–	–	–	–	–	–	検出装置本体　检出装置主体
PMC-3-CU	–	–	○	–	–	–	–	カウンターユニット 计数器单元
接触センサー／接触式传感器								
ｾﾝｻｰｾｯﾄ 传感器套件	–	–	–	○	–	–	–	接触センサー 接触式传感器
光幕センサー／光幕传感器								
LDS-100Ⅱ	–	–	–	–	○	–	–	直射式、光幕幅100mm 直射式、光幕宽度100mm
LDS-200Ⅱ	–	–	–	–	–	–	○	直射式、光幕幅200mm 直射式、光幕宽度200mm
LDR-110	–	–	–	–	–	○	–	反射式、光幕幅110mm 直射式、光幕宽度110mm

■ 寸　法／尺　寸（単位／単位：mm）

■ PMC3

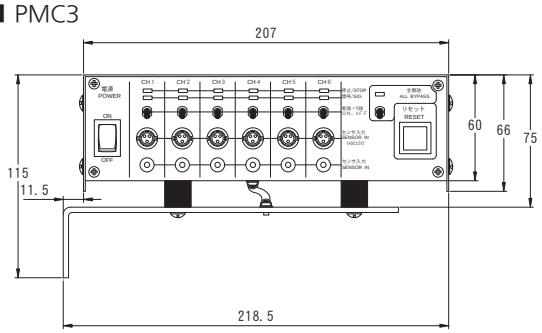

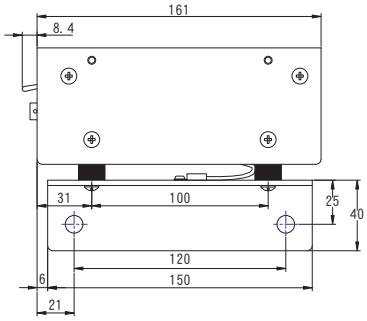

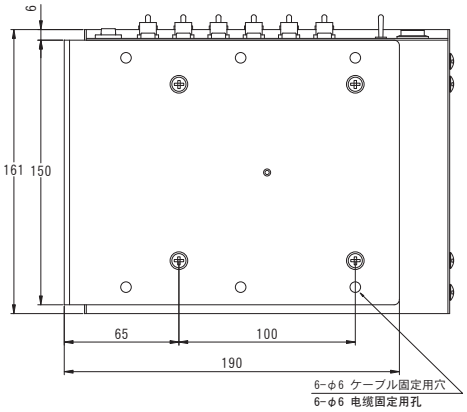

■ カウンタユニット付PMC3／带计数器单元PMC3

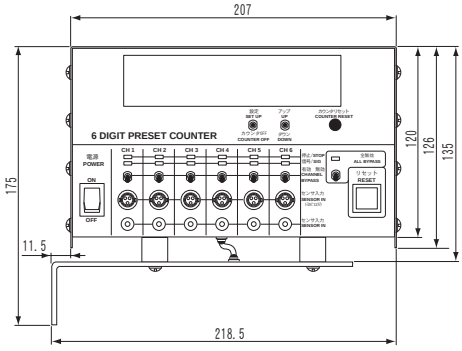

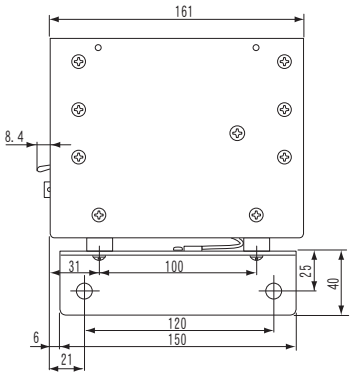

重 量／重 量	
PMC-3	: 2.7 kgs.
PMC-CU	: 1.3 kgs.

■ 仕　様／规　格

● 電源部及び出力部
- 電　　源　AC100V～240V 50または60Hz
- 消 費 電 力　10W以下
- 出 力 接 点　1A・B（急停止出力）、1A・B（補助出力）
- 出力接点容量　AC250V以下、3A以下　Cosφ=1

● 検出部
- チャンネル数　6チャンネル
- センサー入力　6チャンネル
- 同期信号入力　単独同期6チャンネル、共通同期1チャンネル（NPN・PNP切替可能）

● 他入力　外部リセット、無効入力、補助入力（NPN・PNP切替可能）

● 表示部　5x2、2色LED表示、各チャンネル信号入力用と異常検出表示用の2個及び全無効用１個

● 通信部（LINK端子、8Pモジュラー）
RS-485
- ボーレイト　76,800
- データ長　8ビット
- ストップビット　1ビット
- パリティー　ノンパリティー

● その他
- 応 答 速 度　各入力共最大１m秒
- 使用温度範囲　-10℃～50℃
- 保存温度範囲　-20℃～75℃
- 湿　　度　10%～85%RH以下（但し、湿球温度29℃以下、結露しないこと）

● オプション　カウンターユニット

● 电源部分及输出部
- 电　　源　AC100V～240V 50 或 60Hz
- 功 率 消 耗　10W以下
- 输 出 接 点　1A、B（紧急停止输出），1A、B（辅助输出）
- 输出接点容量　AC250V以下，3A以下　Cosφ=1

● 检出部
- 通 道 数　6通道
- 传感器输入　6通道
- 同步信号输入　单独同步 6通道，通用同步 1通道 (可进行NPN与PNP转换)

● 其他输入　外部复位、无效输入、辅助输入 (可进行NPN与PNP转换)

● 显示部　5x2、2色LED显示，各通道信号输入用及和异常检出显示用的2个及全部无效用1个

● 通讯部 (LINK端子、8P模块)
RS-485
- 波 特 率　76,800
- 数 据 长　8位
- 停 止 位　1位
- 奇偶校验　无奇偶校验

● 其他
- 响 应 速 度　各输入共计最大1m秒
- 使用温度范围　-10℃～50℃
- 存储温度范围　-20℃～75℃
- 湿　　度　10% ～ 85%RH以下 (但，湿球温度29℃以下时，应不结露)

● 可选件　计数器单元

● デザイン及び仕様は改良のため予告なく変更する場合があります。　●由于产品改进造成的设计及规格变化，将不另行通知。

理研オプテック
RIKEN OPTECH CORPORATION

本社・特機事業部　〒140-8533 東京都品川区東大井2-6-9
TEL. 03-3474-8602／FAX: 03-3450-5295
URL: https://www.rikenoptech.com

ISO 9001
JIS Q 9001
MS CM004
第一事業部・特機事業部
ISO9001 認証取得

東京営業所／東京都品川区東大井2-6-9	〒140-8533	☎03 (3474) 8602	FAX 03 (3450) 5295
北関東営業所／栃木県宇都宮市下金井町943	〒321-2114	☎028 (666) 1261	FAX 028 (666) 1263
名古屋営業所／愛知県名古屋市瑞穂区二野町9-10セントラルハイツニ野2F	〒467-0861	☎052 (882) 3641	FAX 052 (881) 9967
大阪営業所／大阪府東大阪市長田中5-3-14	〒577-0013	☎06 (6747) 0003	FAX 06 (6747) 0008
中四国営業所／広島県広島市安佐南区相田1-15-28 サングリーンⅢ 101	〒731-0141	☎082 (872) 7168	FAX 082 (872) 7170
九州営業所／熊本県玉名郡長洲町清源寺2900-2	〒869-0105	☎0968 (78) 1169	FAX 0968 (78) 1153