近接センサー Proximity Sensor

さまざまな金型に対応できる豊富なバリエーションの
センサーヘッドを取りそろえています。
Variety of sensors that meet variety of dies are provided.

カス上り検出装置 **MICRON-3** に設置が可能です。
We'll strongly advise the use of this sensor for slug detector.

MICRON-3

適合中継ケーブル
Junction Cable
型式 Model **3RC(3m) / 5RC(5m)**

型式 Model
KS-1010 (C)

検出範囲 Detection distance
0.8～1.8mm

型式 Model
KS-1010 (H)

検出範囲 Detection distance
0.8～1.8mm

型式 Model
KS-1310

検出範囲 Detection distance
0.5～1.5mm

型式 Model
KS-1310S

検出範囲 Detection distance
0.5～1.5mm

型式 Model
MS-1010

検出範囲 Detection distance
0.8～1.8mm

型式 Model
KS-1110C

検出範囲 Detection distance
0.8～1.8mm

型式 Model
KS-1210C

検出範囲 Detection distance
0.8～1.8mm

型式 Model
KS-1410

検出範囲 Detection distance
0.5～1.5mm

型式 Model
KS-1410S

検出範囲 Detection distance
0.5～1.5mm

型式 Model
KS-1510

検出範囲 Detection distance
0.5～1.5mm

型式 Model
MS-2003

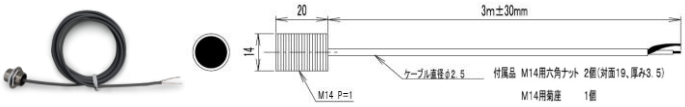

ヘッダーマシーン用のセンサーもご用意しております。
Sensors for header machines are also available.

金型への取付図
Installation drawing

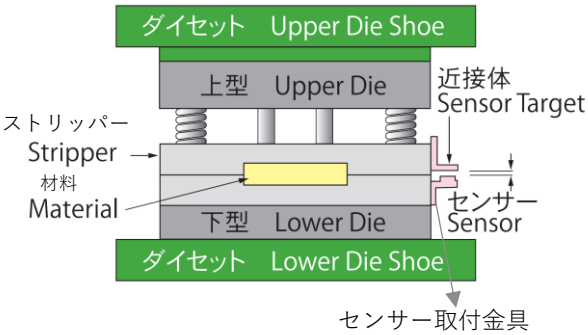

近接体
Sensor Target

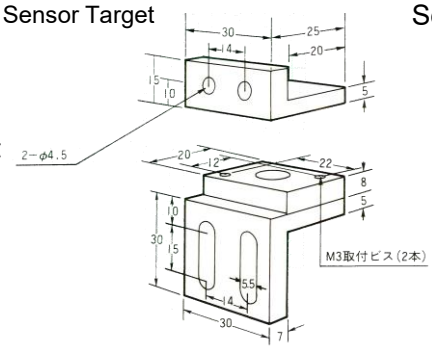

センサー取付金具
Sensor Mounting Bracket

センサー取付金具及び近接体
Sensor Mounting Bracket and Target

型式 Model **JMKS-1**

センサー外形寸法図 Dimensions

KS-1010(C)

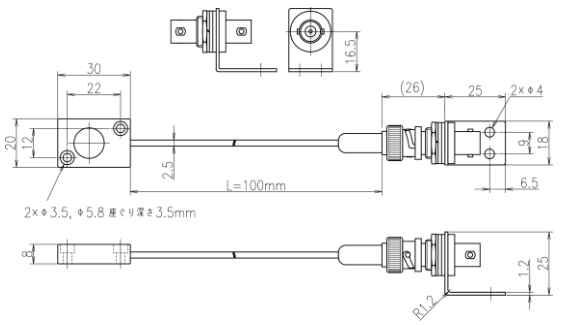

KS-1010(H)

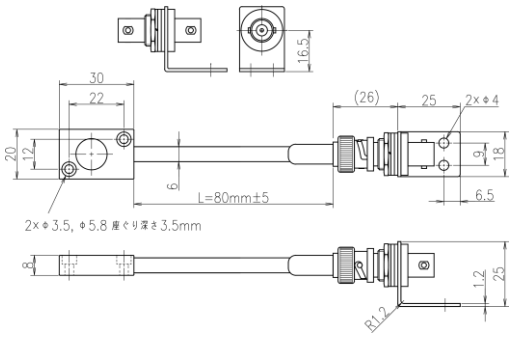

KS-1310

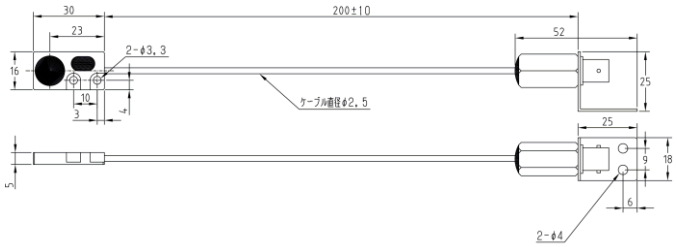

KS-1310S

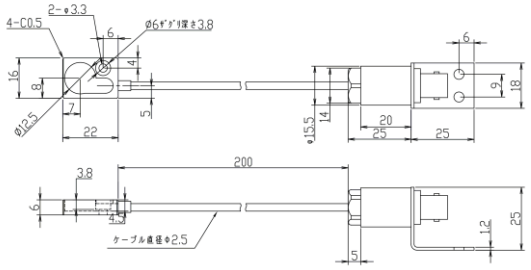

MS-1010

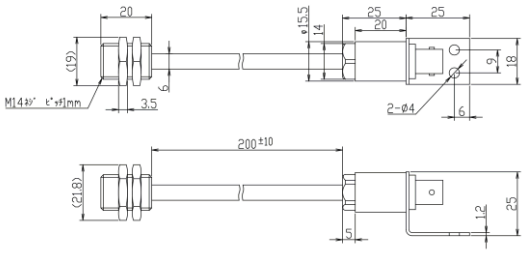

KS-1110C

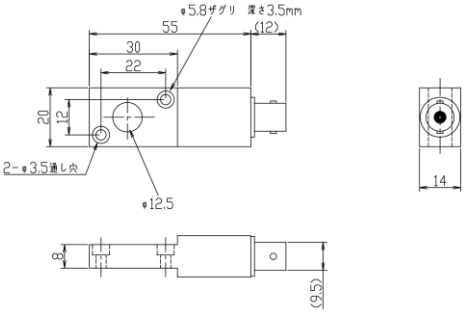

KS-1210C

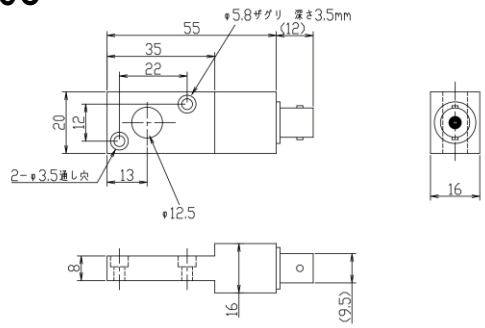

KS-1410

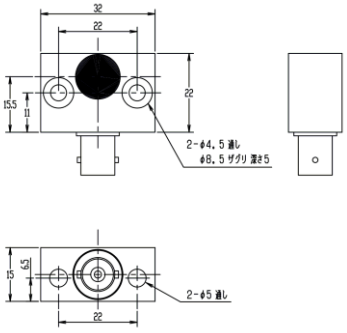

KS-1410S

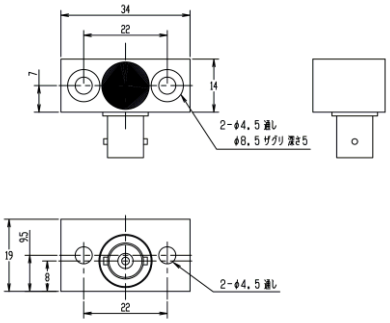

KS-1510

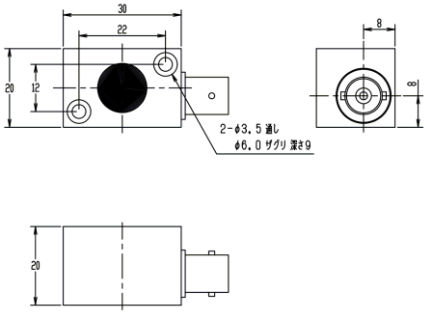

株式会社 理研オプテック
RIKEN OPTECH CORPORATION

本社・特機事業部 〒140-8533 東京都品川区東大井2-6-9
TEL. 03-3474-8602 / FAX: 03-3450-5295
URL: https://www.rikenoptech.com

東京営業所	：東京都品川区東大井2-6-9	〒140-8533	TEL. 03-3474-8602	FAX. 03-3450-5295
北関東営業所	：栃木県宇都宮市下金井町943	〒321-2114	TEL. 028-666-1261	FAX. 028-666-1263
名古屋営業所	：愛知県名古屋市瑞穂区二野町9-10	〒467-0861	TEL. 052-882-3641	FAX. 052-881-9967
大阪営業所	：大阪府東大阪市長田中5-3-14	〒577-0013	TEL. 06-6747-0003	FAX. 06-6747-0008
九州営業所	：福岡県糟屋郡粕屋町長者原西2-2-17	〒811-2316	TEL. 092-410-1009	FAX. 092-410-2903